MONTAGEM DO CIRCUITO ELÉTRICO DA STRING BOX 24P 4 ENTRADAS / 4 SAÍDAS

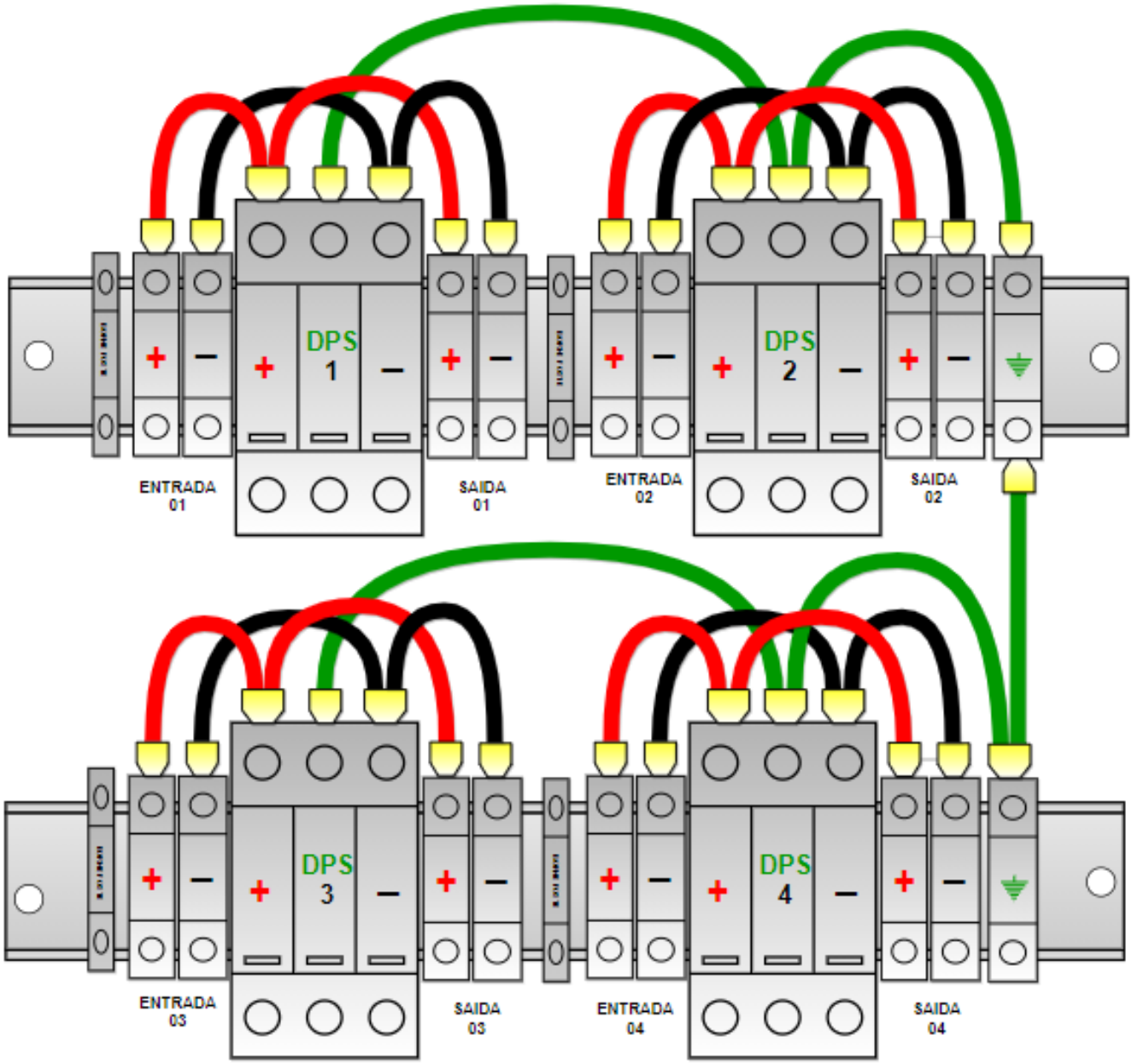

01 x CAIXA STRING BOX - 24P
04 x DPS TRIPOLAR - 1000V
02 x BORNE DE ATERRAMENTO - 6mm
04 x BORNE POSTE

16 x BORNES DE CONEXÃO - 6mm
20 x TERMINAIS SIMPLES - TIPO ILHÓS - 6mm
11 x TERMINAIS DUPLOS - TIPO ILHÓS - 6mm

REVISÃO: 03

DATA: 11/06/2021

OUROLUX SOLAR	**MONTAGEM DO CIRCUITO ELÉTRICO DA CAIXA 24P** **4 ENTRADAS / 4 SAÍDAS**
ARQUIVO: Montagem String Box - 1000VCC - 4x4	